

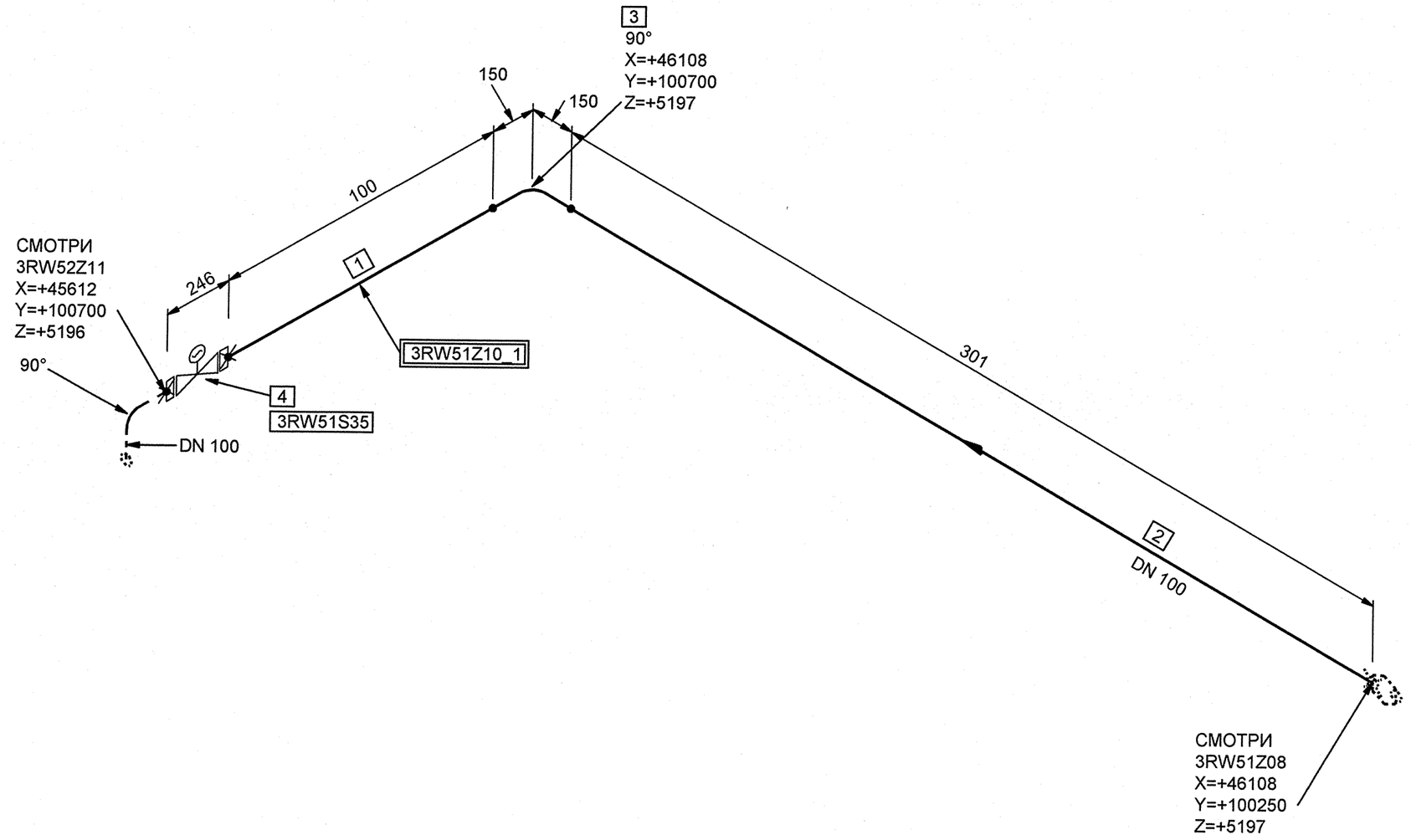

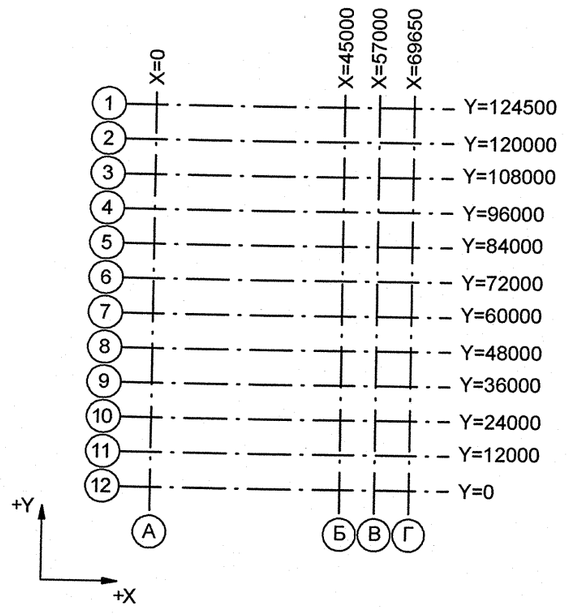

СПЕЦИФИКАЦИЯ ДЕТАЛЕЙ И ОПОР

ПОЗ.	НАИМЕНОВАНИЕ	КОЛ.	МАТЕРИАЛ	МАССА ЕД-ЦЫ, кг
1	ОСТ 34-42-658-84 ТРУБА 108х4	0.100 М	20 ТУ 14-3-190-2004	1.03
2	ОСТ 34-42-658-84 ТРУБА 108х4	0.301 М	20 ТУ 14-3-190-2004	3.08
3	ОСТ 34 10.699-97 ОТВОД 90° 108х4.0	1	20ТУ 14-3-190-2004	2.50
4	30с941нж (ГА11074) ТУ 3741-024-00218118-2006 ЗАДВИЖКА клиновая С ЭЛЕКТРОПРИВОДОМ С ОТВЕТНЫМИ ФЛАНЦАМИ И КРЕПЕЖОМ DN 100 Рр 1,6 МПа Тр 425°С УГЛЕРОДИСТАЯ СТАЛЬ	1	СБОРНЫЙ	77,00

БЛОКИ:

3RW51Z10_1

Номер трубопровода - VII
Подведомственность - ПБ 03-585-03
Категория трубопровода по ПБ 03-585-03 - V В
Класс безопасности по НП-001-97 - 4
Категория сейсмостойкости по НП-031-01 - III
Рабочие параметры: Рр= 0.64 МПа, tр=45°С
Параметры гидроиспытания: Рг=0.83 МПа, tr 5-40°С
Среда- Конденсат

3TG11Z01 01		3	DN 100	Z+ 2700 X+ 175 Y- 2775	3TG11W01/N1				S8 3TG11Y01/PT-997				3TG11J01/ТГ-235
Код блока	Трубопроводы проектируемые	Позиция детали	Условный проход	Координаты элементов в здании	Код оборудования/ Номер патрубка	Шов заводской	Шов монтажный	Резьбовое соединение	Позиция опоры Код опоры / код проходки	Направление среды	Переход	Штуцер	Код герметичной проходки/ код проходки

Изм.	Кол.уч.	Лист	№ док.	Подпись	Дата
2	-	Зам.	649-12	-	-
Инженер		Смирнов			14.11
Пров.инж.1 кат.		Котина			27.11
Нач.гр.		Морозова			28.11
Н.контр		Краснояров			30.11

АРХИВНЫЙ ЭКЗЕМПЛЯР

Инв. № подл. R3.00175.1.0.12
Лист 59

R3.RW51.3011.012.01.00.026

Ростовская АЭС Блок 3

Главный корпус
Машинное отделение (ДО, ЭЭТУ)
Трубопроводы связи конденсата ТПН с турбиной

Стадия	Лист	Листов
Р	1	1

Изометрический чертеж
3RW51Z10

ОАО "НИАЭП" 2012

Формат А2

Инв. N подл. R3.00175.1.0.12 | Подп. и дата | Взам. инв. N | ДОПОЛНИТЕЛЬНЫЕ ПОДПИСИ